KITO
安全作業をクリエイトする

キトー無線システム PKシリーズ ＋ キトーTDレール®

クレーンを無線操作式にてご使用される場合の課題

床上操作式クレーンの横行給電

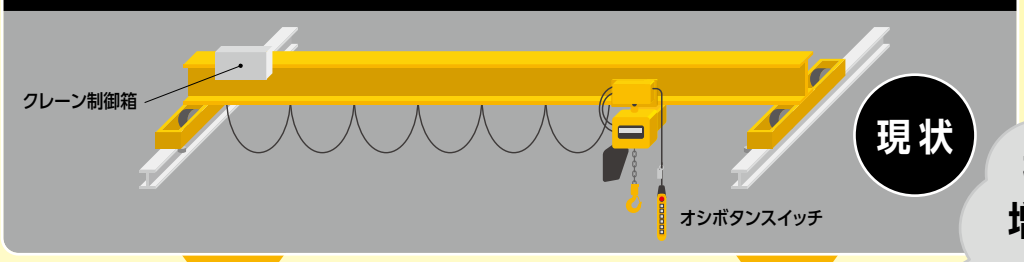

現状

横行給電が増えたときの問題点…

例① 横行ケーブル方式の場合

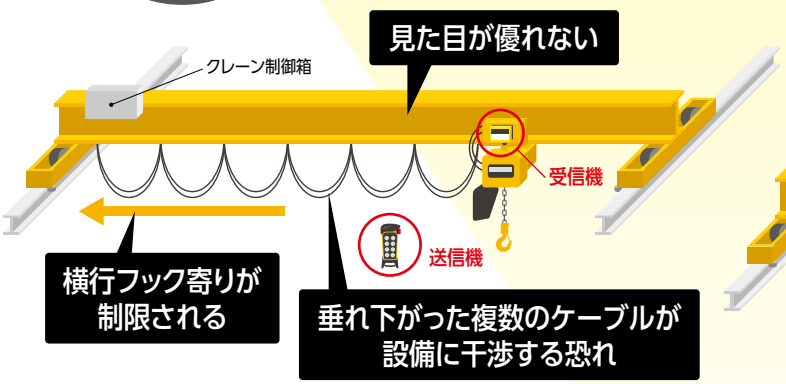

例② 横行TDレール方式の場合

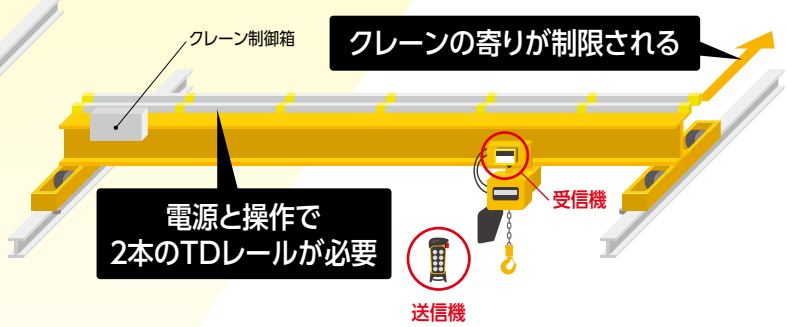

無線の受信機を2台使用する
2レシーバー方式の無線仕様で解決!

【キトーのご提案】 無線式（2レシーバー方式）＋横行TDレール

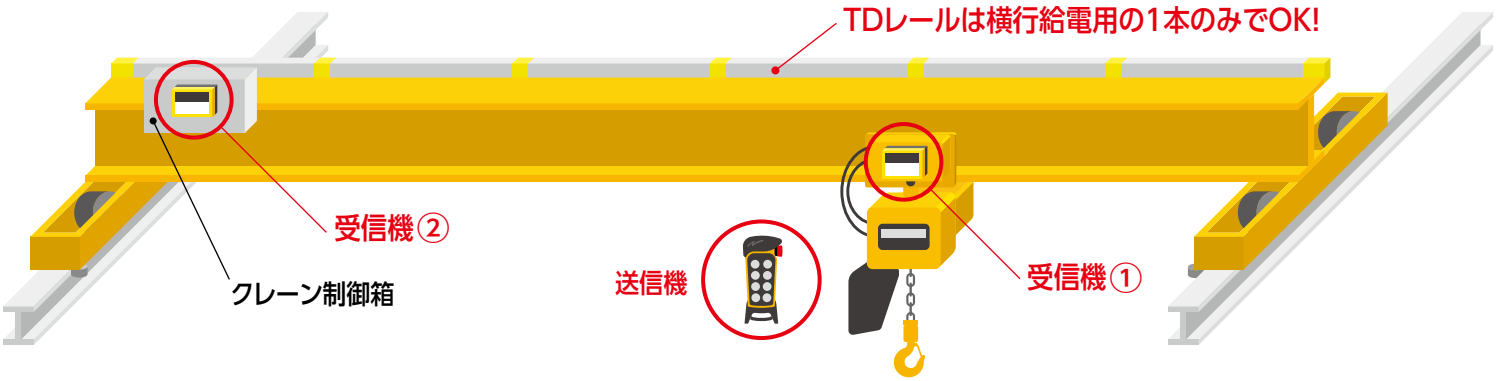

納得のメリット!

給電の多芯化工事不要により

- ▶コスト削減！ ▶据付工事が簡単！ ▶見た目スッキリ！
- ▶横行ケーブルレスでケーブルによる設備干渉リスクなし！
- ▶横行・走行時における有効作業範囲の拡大！

キトー無線システム［PKシリーズ］

すっきりとパワーアップ！
すべてが新しい無線システム

◉取付箇所を選ばないコンパクトな受信機！

◉周波数2.4GHzの採用で低消費電力化！
連続使用時間が大幅に向上した送信機
（例：バッテリー式：150時間）

標準仕様

到達距離	100m（障害物が無い状態）
無線局の種別	2.4GHz帯高度化小電力データ通信システム
使用周波数	2,405～2,480MHz
チャンネル数	16チャンネル
1チャンネルあたりの回線数	30
最大使用台数（100m²）	480台

詳しくはこちら ▶▶▶

キトーTDレール®

使いやすさを追求した
シンプルで新しい給電システム

◉施工が簡単！

◉強靭な構造！

◉設置後の見た目がシンプル！

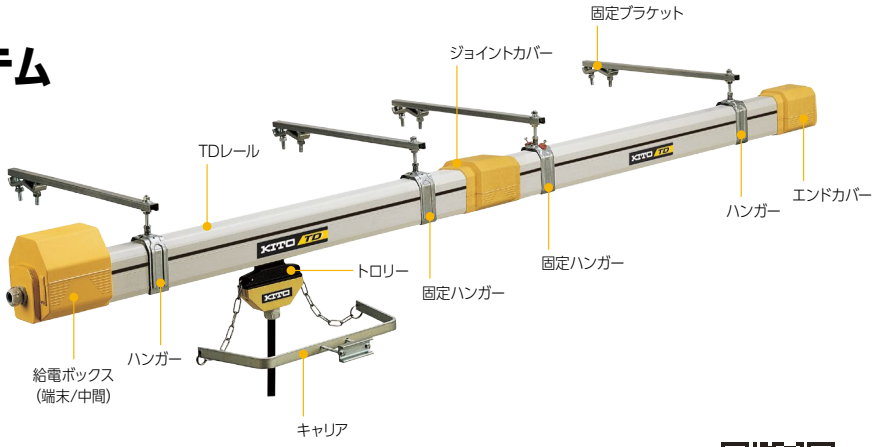

標準仕様

使用材料	TDレール：塩化ビニール樹脂（PVC）
定格電圧	750V
定格電流	60A（4P/5P）、100A（4P）
周囲温度	-20 ～ +55℃
準拠規格	JIS C8373に基づく検証試験実施済み
保護等級	IP23

詳しくはこちら ▶▶▶

◎KITO、キトー、キトーTDレールは、株式会社キトーの登録商標です。

◎カタログ記載の各々の製品は、それぞれの使用目的に応じ、関連法規や規格に基づき機能や性能が設計されております。お客様の設備機械の一部として組み込む等、予期せざる目的に使用された場合、製品の性能・機能の保証はもとより、予期せざる使用に起因した事故につきましても責任は負いかねます。また、改造は絶対に行わないでください。◎特殊な用途でご使用の場合には、予め当社にご確認ください。◎製品の輸出をお考えの場合は、向け先に応じて諸規格、規制があるため、事前に当社にご相談ください。◎本カタログに掲載されているものすべて（写真、デザイン、文章、イラストなど）の無断転載、複製、転用を禁じます。◎本カタログ仕様は予告なしに一部変更する場合があります。

KITO 株式会社キトー

本社工場 〒409-3853 山梨県中巨摩郡昭和町築地新居2000
東京本社 〒163-0809 東京都新宿区西新宿2-4-1 新宿NSビル9F

東部カスタマーセンター
TEL.0120-994-404
西部カスタマーセンター（名古屋）
TEL.0120-929-965
西部カスタマーセンター（大阪）
TEL.0120-959-488

www.kito.co.jp

お客様相談センター 技術相談・点検/修理相談窓口
フリーコール TEL:0120-988-558 FAX:0120-988-228
https://www.kito.co.jp/contact/
◎受付時間 9:00～17:00（土・日・祝日を除く）

取扱店

VEGETABLE OIL INK
2023.03(SA.H)